Габаритные, установочные, присоединительные размеры
и масса трансформатора тока ТОЛ-10 III

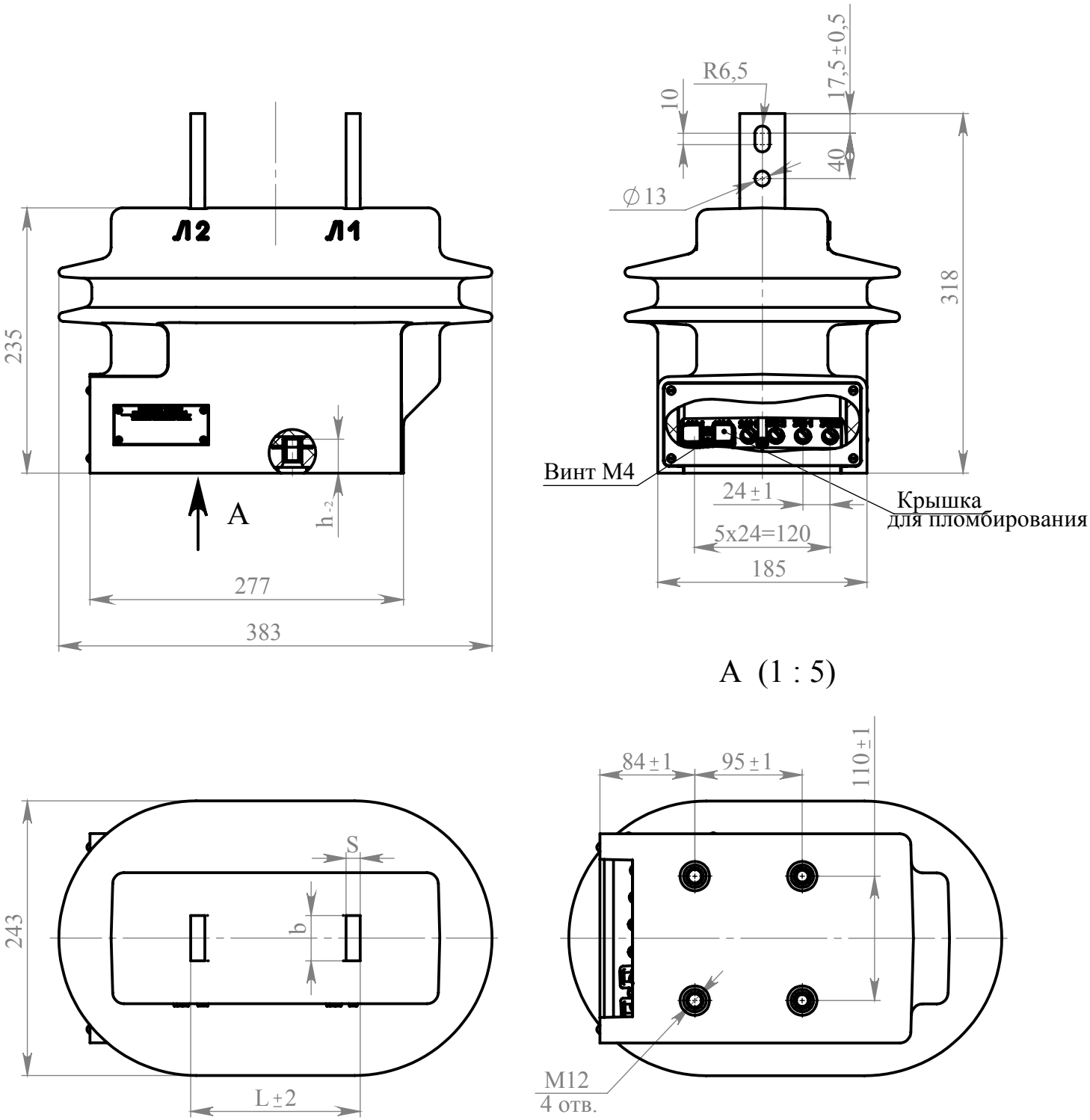

Рис. 1. Общий вид трансформатора ТОЛ-10 III

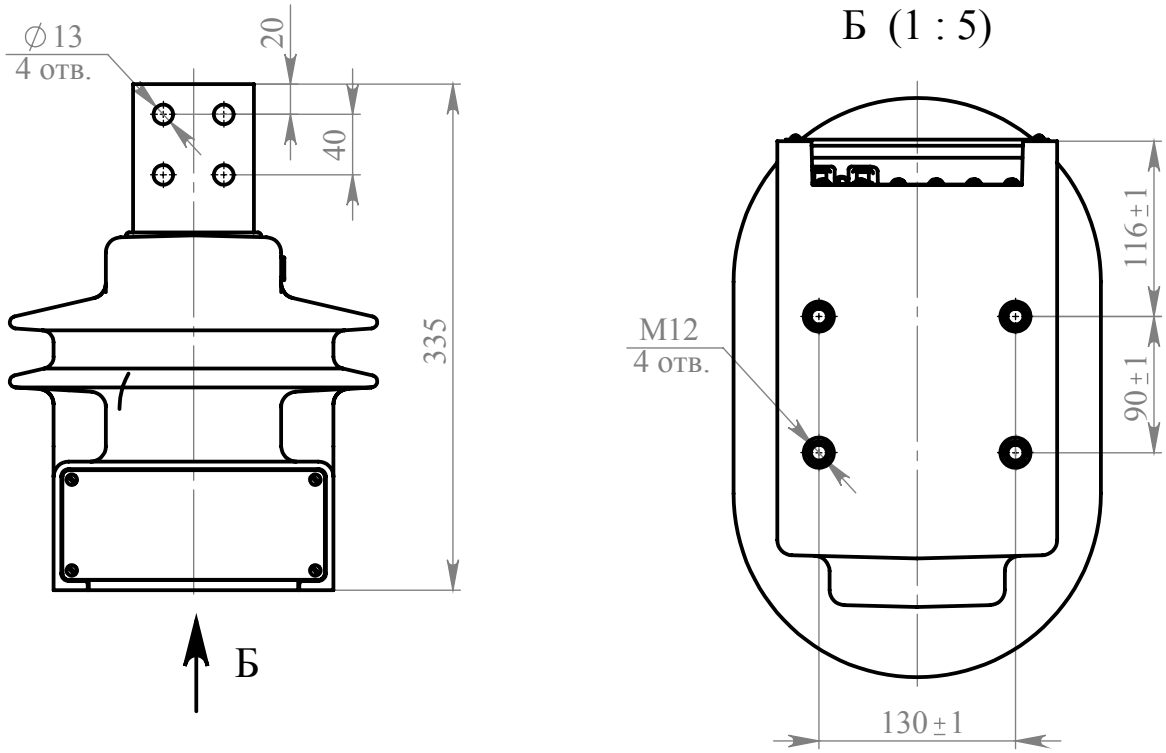

Рис.2. Общий вид трансформатора ТОЛ-10 III-1 и
ТОЛ-10 III-2 на токи (2500, 3000) А
Остальное см. рис.1

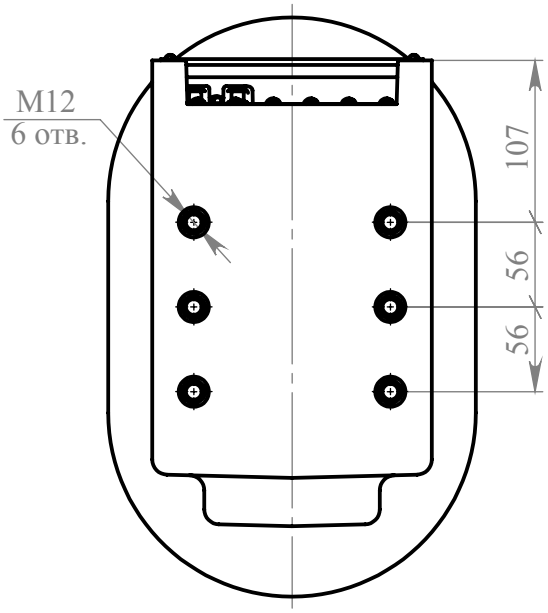

Рис. 3 Трансформатор ТОЛ-10 III-3
на токи (2500-3000) А
Остальное см. рис.2